El especialista en línea blanca

serviplus

CATALOGO DE REFACCIONES
SPARE PARTS LIST

CENTRO DE LAVADO A GAS
LAUNDRY CENTER GAS

mabe

Models:

MCL6040GSBB0

N° de Publicación
PC-CELA-029-0513

Manual de Servicio

TAPA Y CONTROLES / LID AND CONTROLS

MCL6040GSBB0

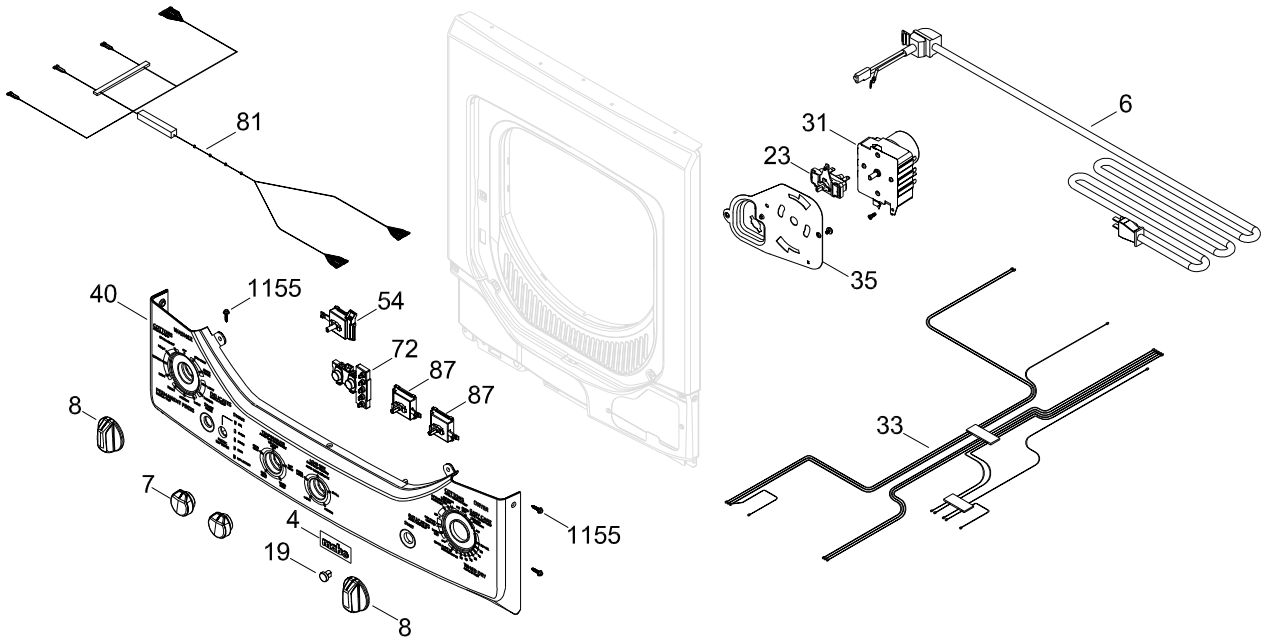

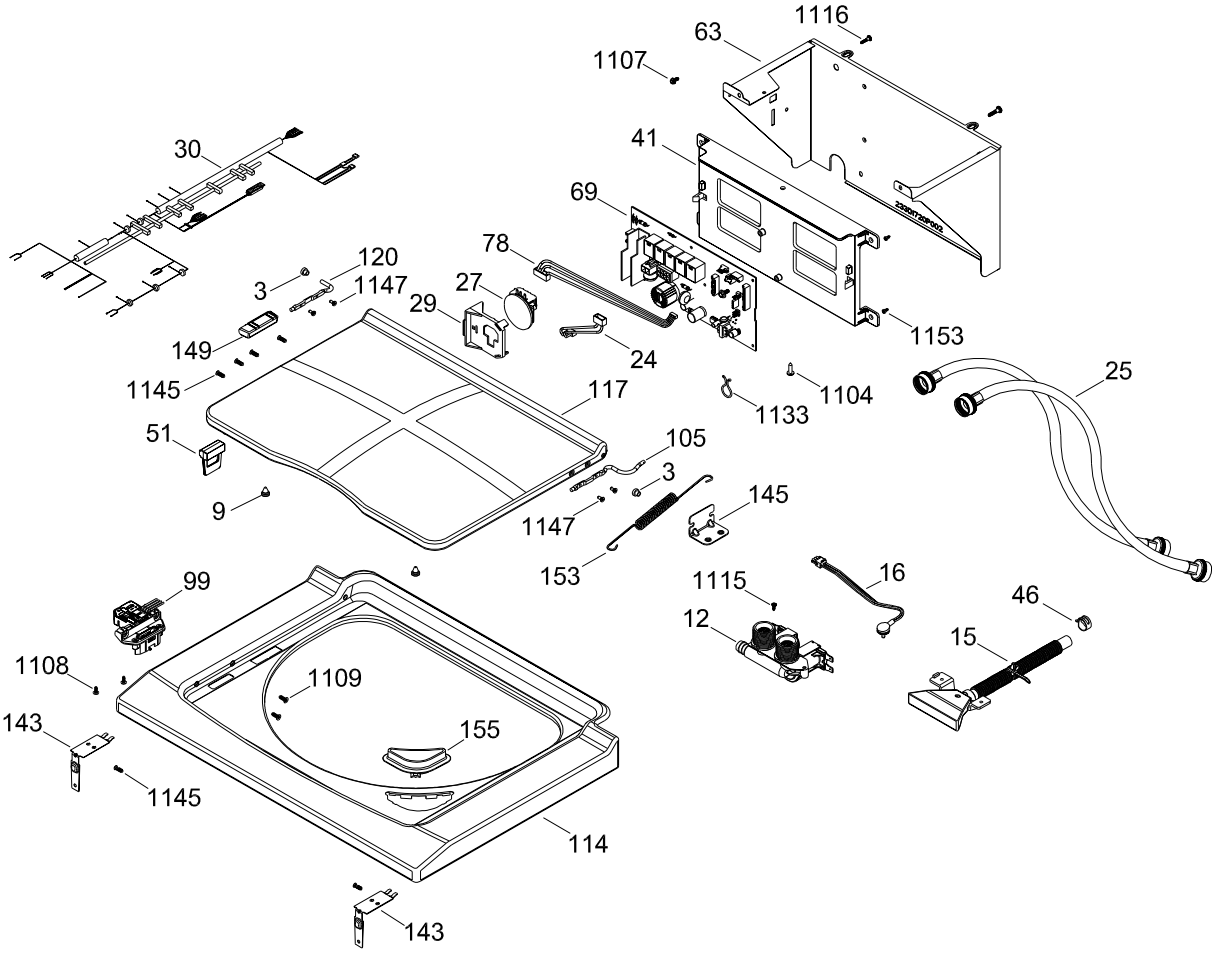

PUERTA SECADORA / DOOR DRYER

MCL6040GSBB0

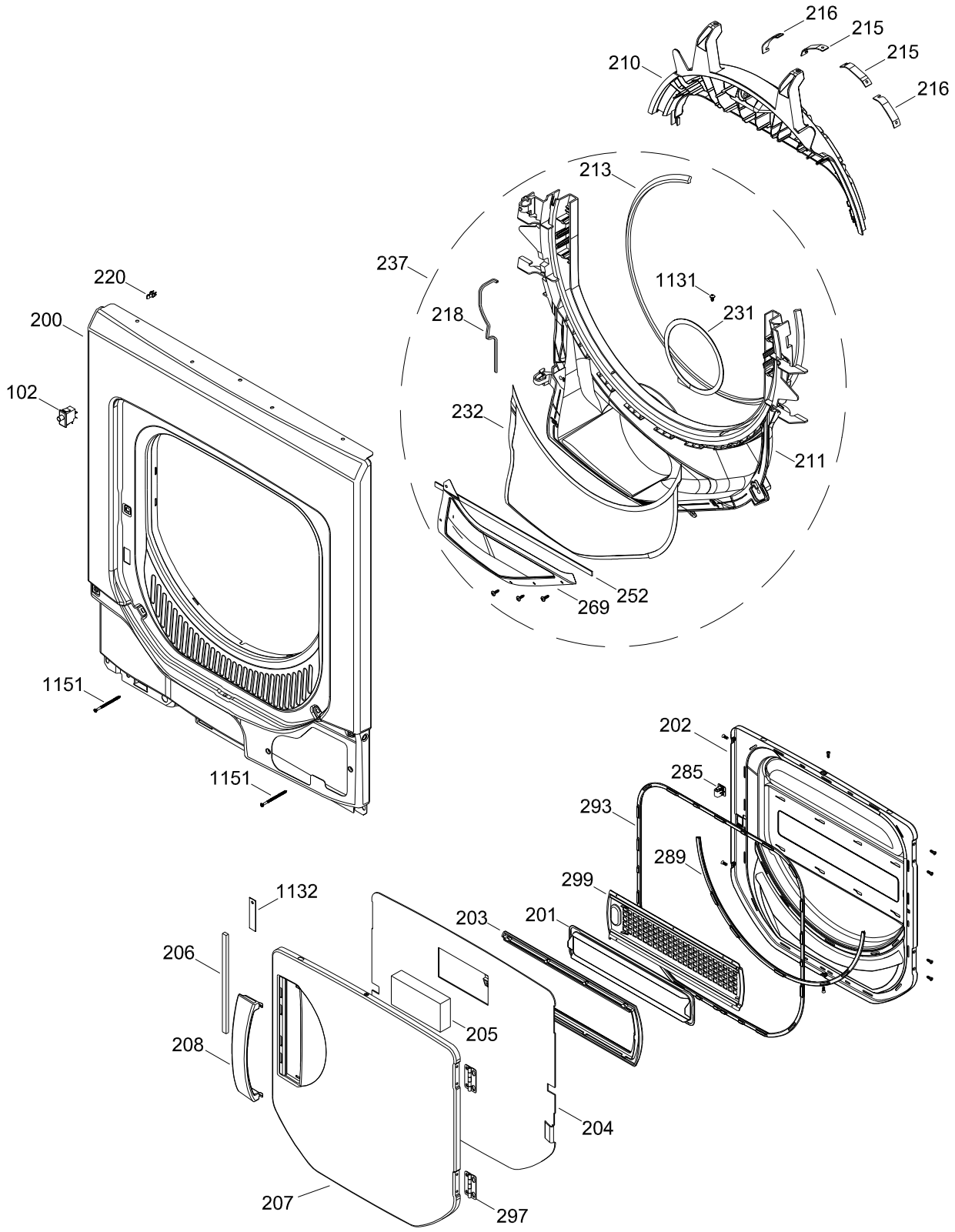

GABINETE Y TAMBOR SECADORA /CABINET & DRUM DRYER

MCL6040GSBB0

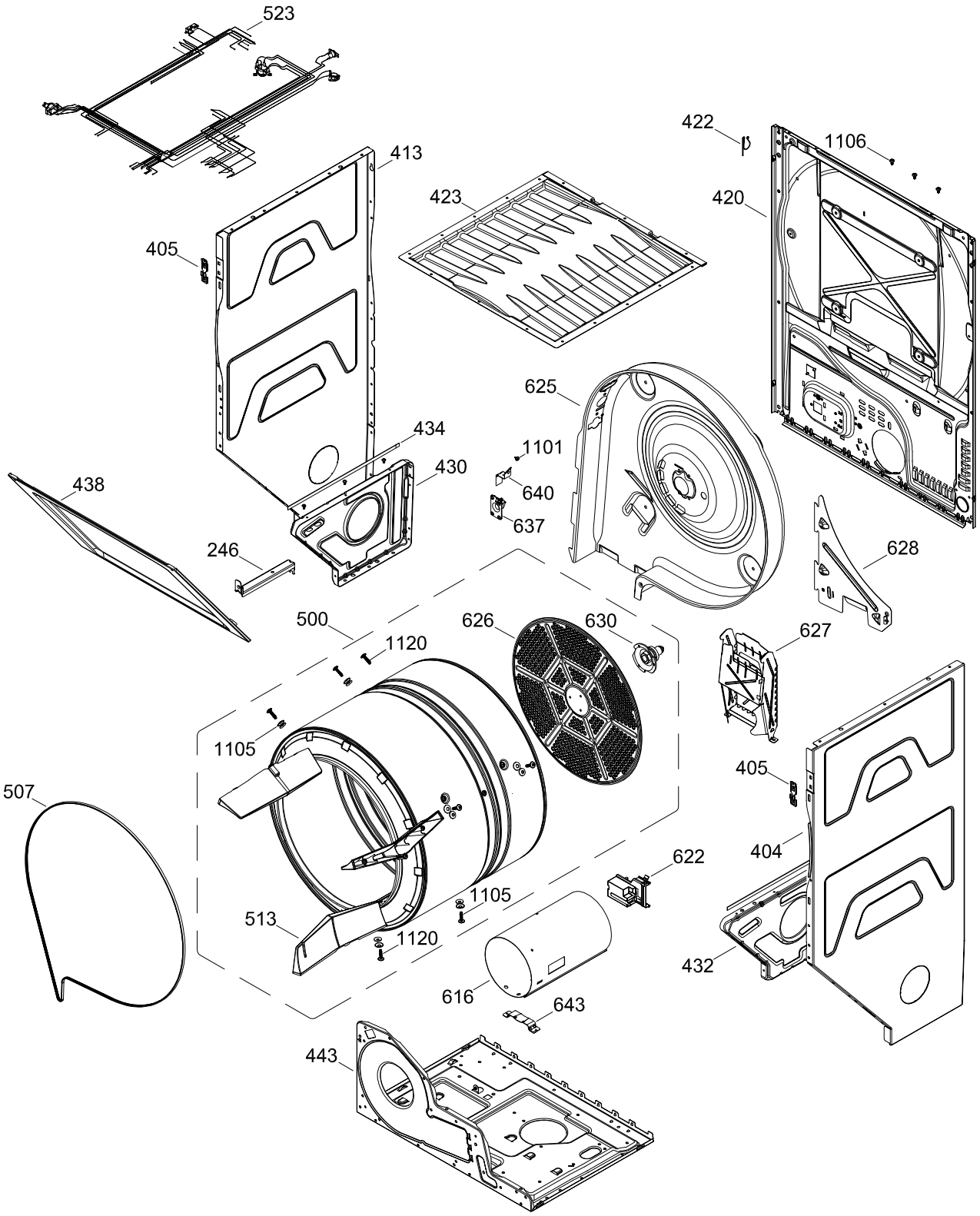

SISTEMA DE TRANSMISION SEC / BLOWER & DRIVE ASSEMBLY DRYER MCL6040GSBB0

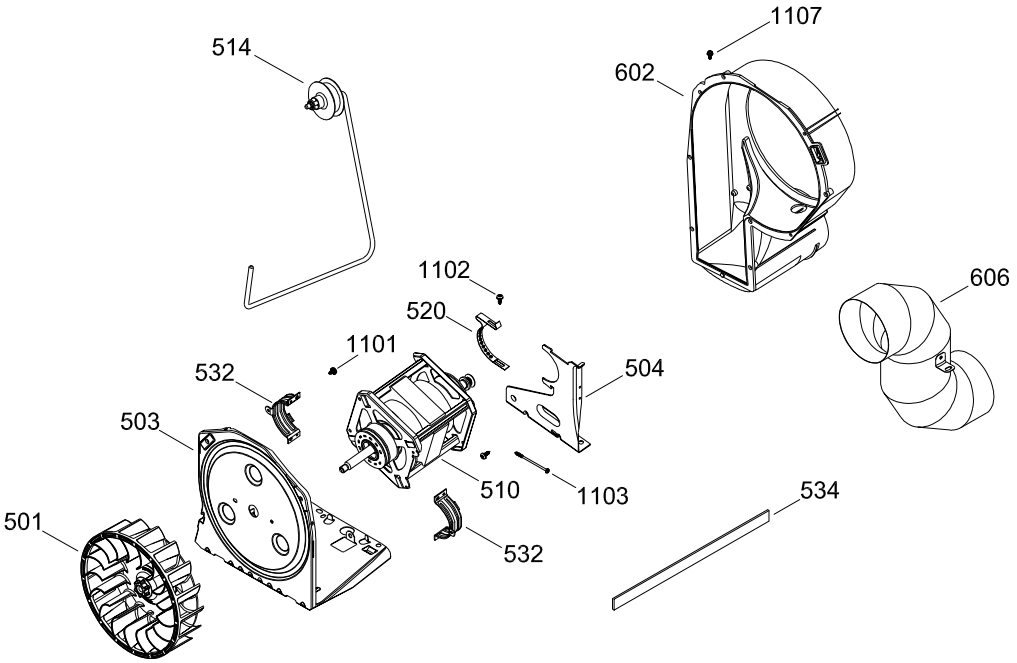

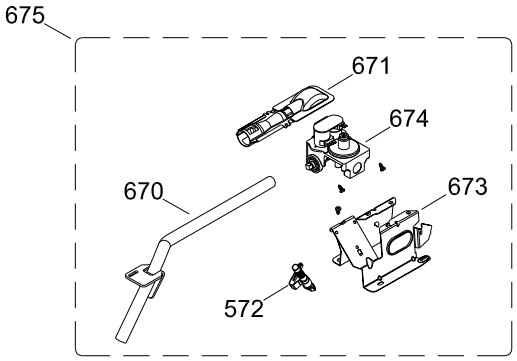

GABINETE LAV / WASHER CABINET

MCL6040GSBB0

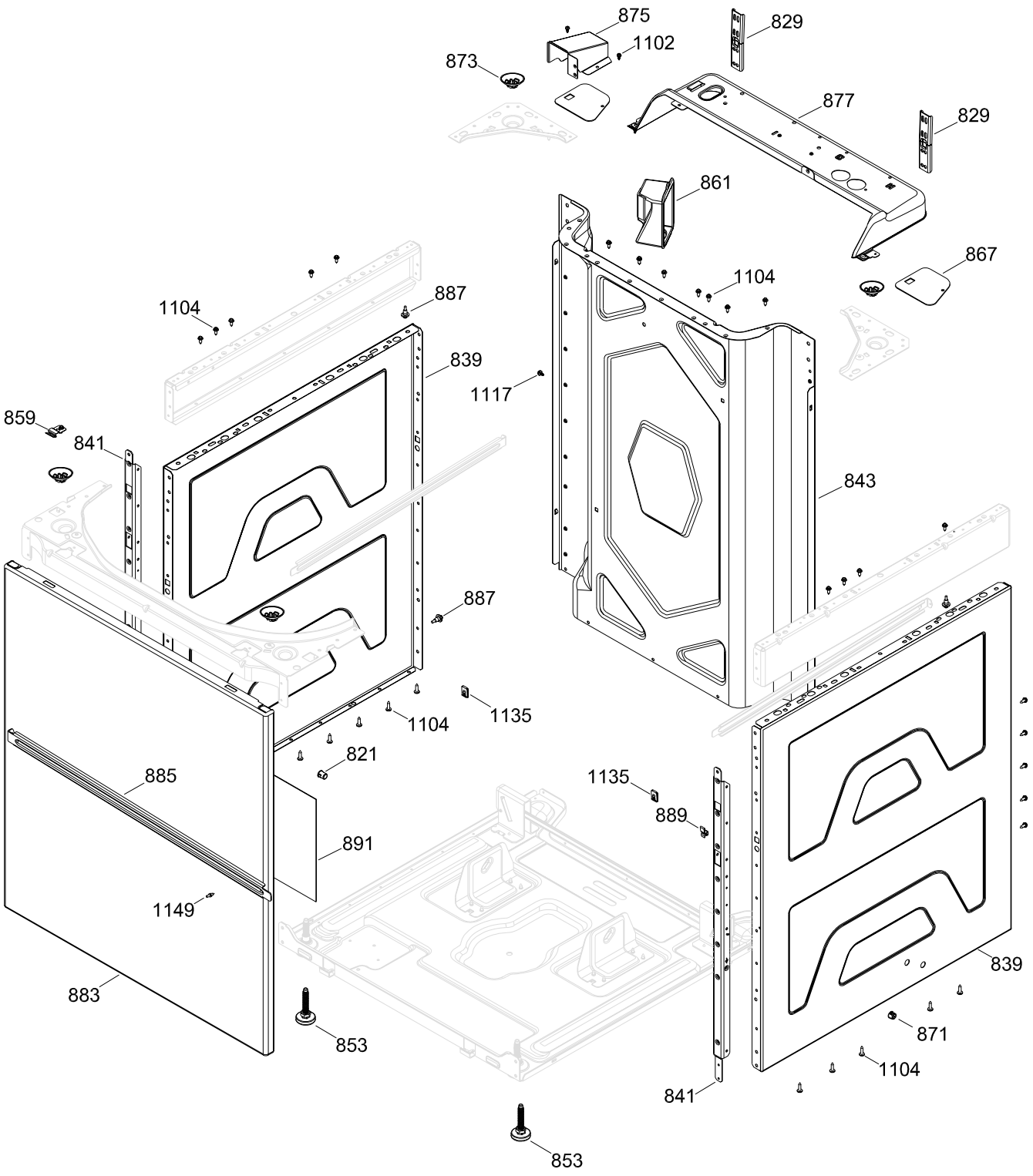

TINA LAVADORA / TUB WASHER

MCL6040GSBB0

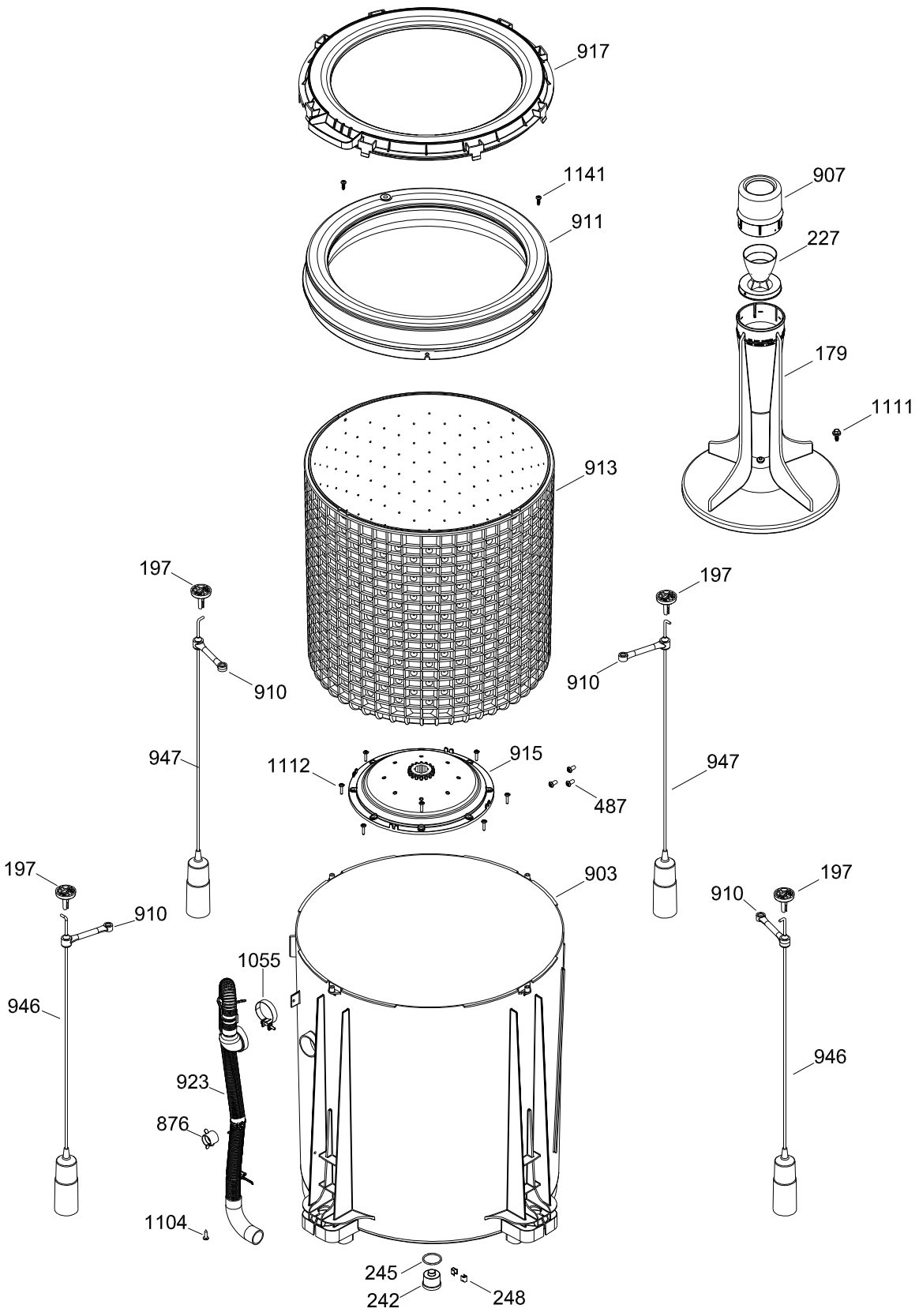

SISTEMA MOTRIZ LAV / DRIVE COMPONENTS WASHER
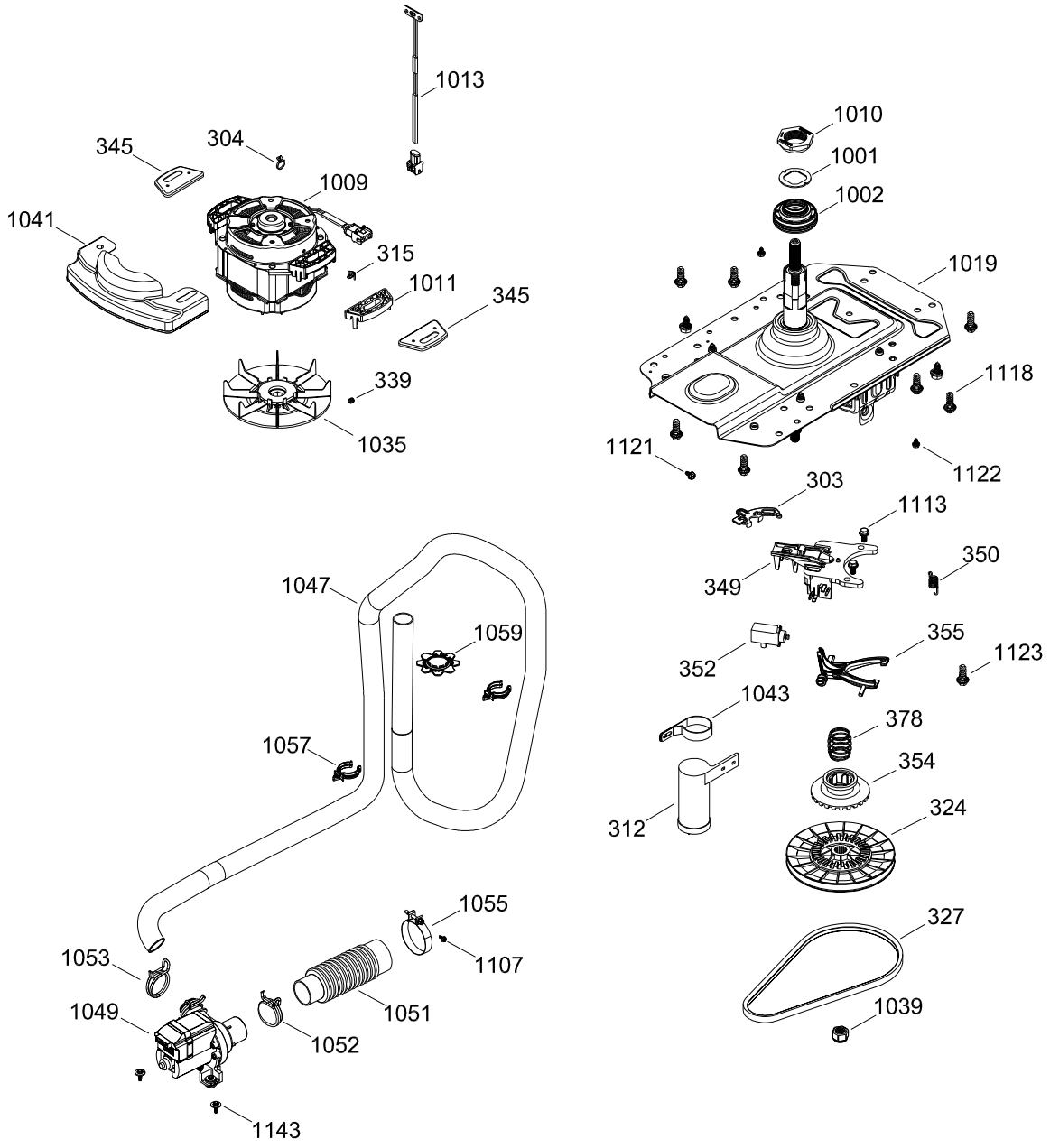
MCL6040GSBB0