CATALOGO DE REFACCIONES

Lavadora "Q"

LEA10000BM0
LEA10000LM0
LEA12000BM0
LEA12000LM0
LEA12500BM0
LEA12500LM0
LEA12500BM0
LEA12500LM0

(127V., 60Hz)

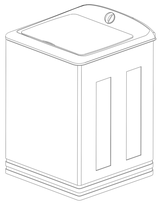

PC-LAAU-73/0401

UNICO SERVICIO DIRECTO DE FABRICAS
SERVIPLUS

PARTES PARA COPETE

LEA12500BM0
LEA12500LM0

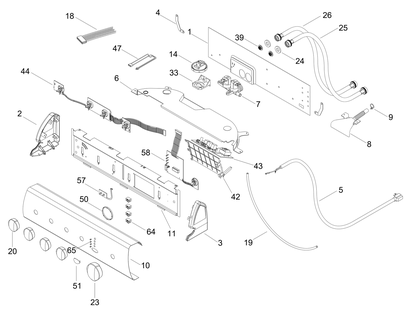

UNICO SERVICIO DIRECTO DE FABRICAS
SERVIPLUS

PARTES PARA COPETE

LEA12800BM0

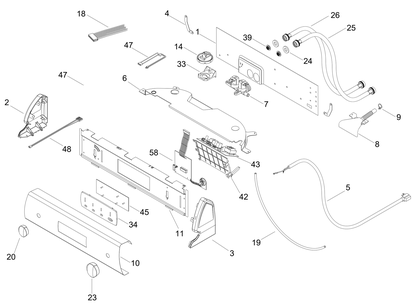

UNICO SERVICIO DIRECTO DE FABRICAS
SERVIPLUS

PARTES PARA COPETE

LEA8800LM0

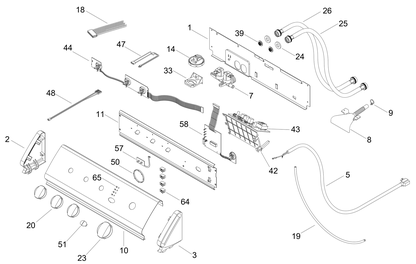

UNICO SERVICIO DIRECTO DE FABRICAS
SERVIPLUS

PARTES PARA COPETE

LEA10000BM0
LEA10000LM0
LEA12000BM0
LEA12000LM0

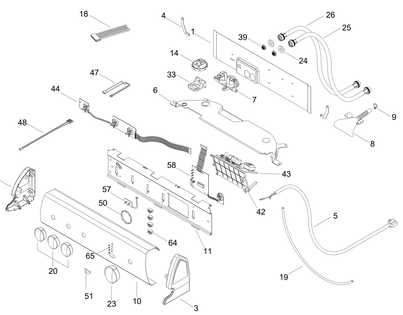

UNICO SERVICIO DIRECTO DE FABRICAS
SERVIPLUS

PARTES PARA GABINETE

LEA10000BM0
LEA10000LM0
LEA12000BM0
LEA12000LM0
LEA12500BM0
LEA12500LM0
LEA12800BM0

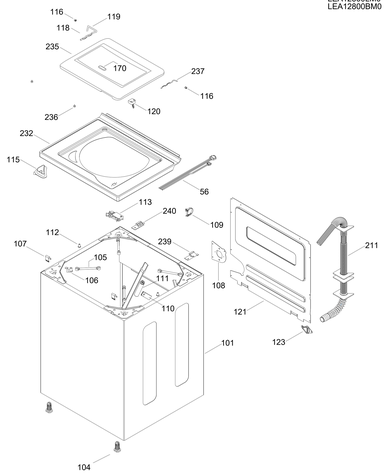

UNICO SERVICIO DIRECTO DE FABRICAS
SERVIPLUS

PARTES PARA GABINETE

LEA8800LM0

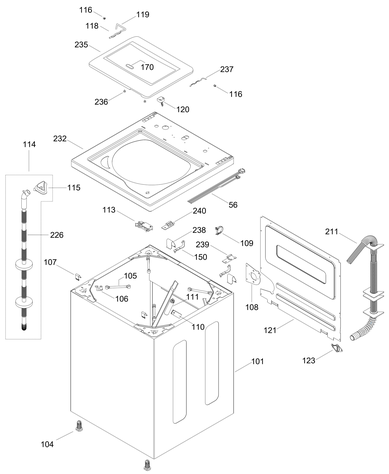

UNICO SERVICIO DIRECTO DE FABRICAS
SERVIPLUS

PARTES PARA GABINETE

TL100BM0
TL100LM0
TL105BM0
TL105LM0
TL85BM0
TL85LM0

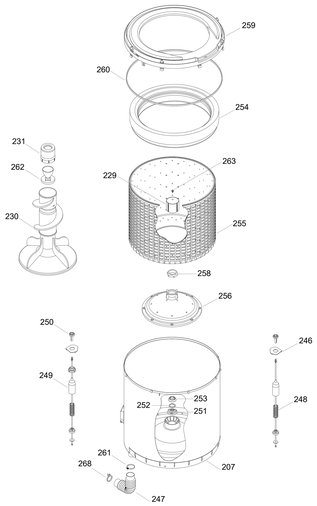

UNICO SERVICIO DIRECTO DE FABRICAS
SERVIPLUS

PARTES PARA GABINETE

TL100BM0
TL100LM0
TL105BM0
TL105LM0
TL85BM0
TL85LM0

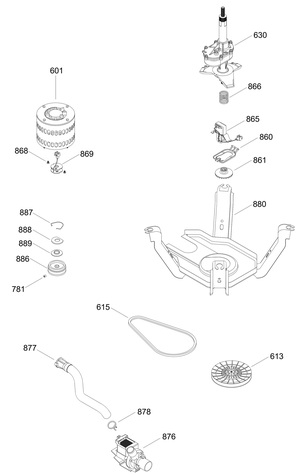

TL105BM0
TL105LM0

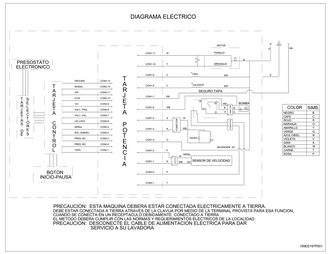
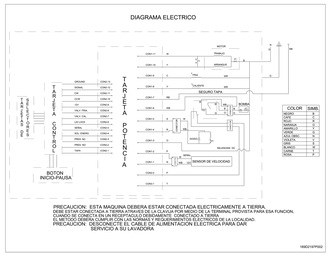
TL100BM0
TL100LM0
TL85BM0
TL85LM0